CONFIGURAÇÃO DE PENAS P/ PLOTAGEM

COR	ESP.
1	07 0,1
2	07 0,2
3	07 0,3
4	07 0,4
5	07 0,5
6	07 0,6
7	07 0,25
8	07 0,09
9	07 0,15
140	140 0,15
162	162 0,15

DIAGRAMA DE COMANDO DOS MOTORES

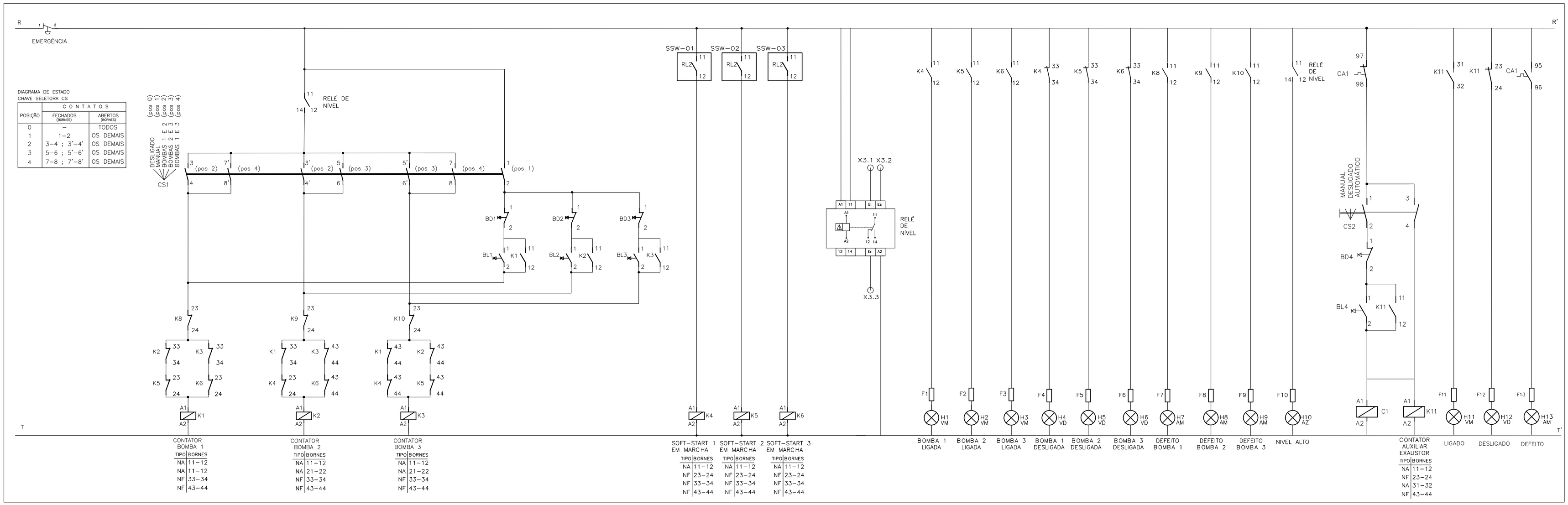

DIAGRAMA DE ESTADO
CHAVE SELETORA CS

POSIÇÃO	CONTATOS FECHADOS (BORNES)	CONTATOS ABERTOS (BORNES)
0	–	TODOS
1	1–2	OS DEMAIS
2	3–4 ; 3'–4'	OS DEMAIS
3	5–6 ; 5'–6'	OS DEMAIS
4	7–8 ; 7'–8'	OS DEMAIS

SERVIÇO AUXILIAR

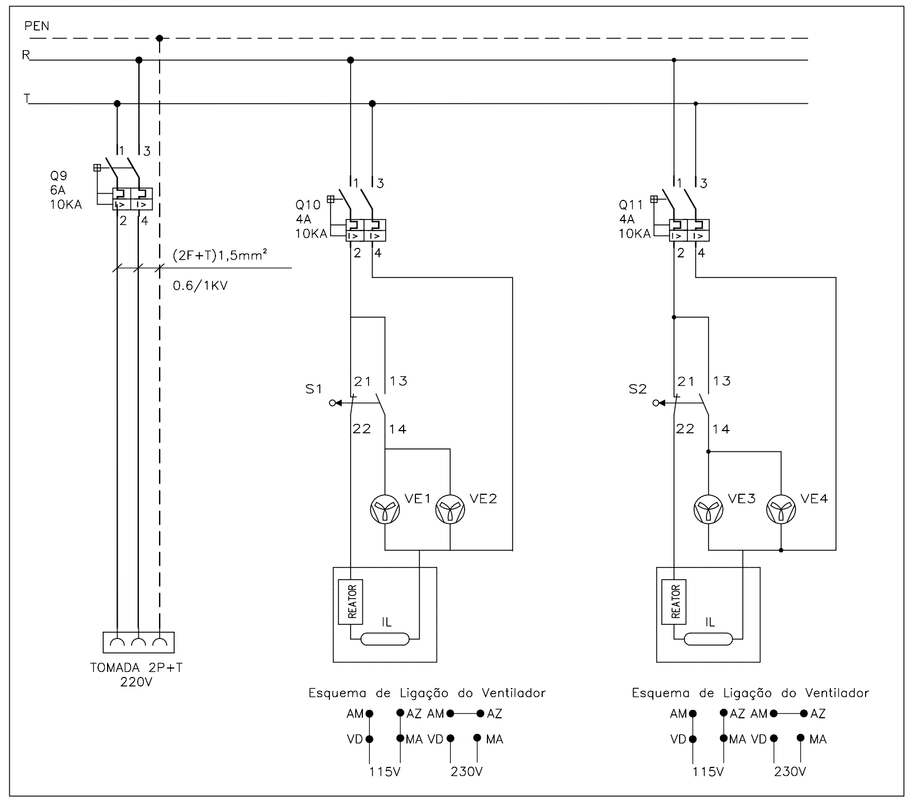

CONTROLE DE UMIDADE

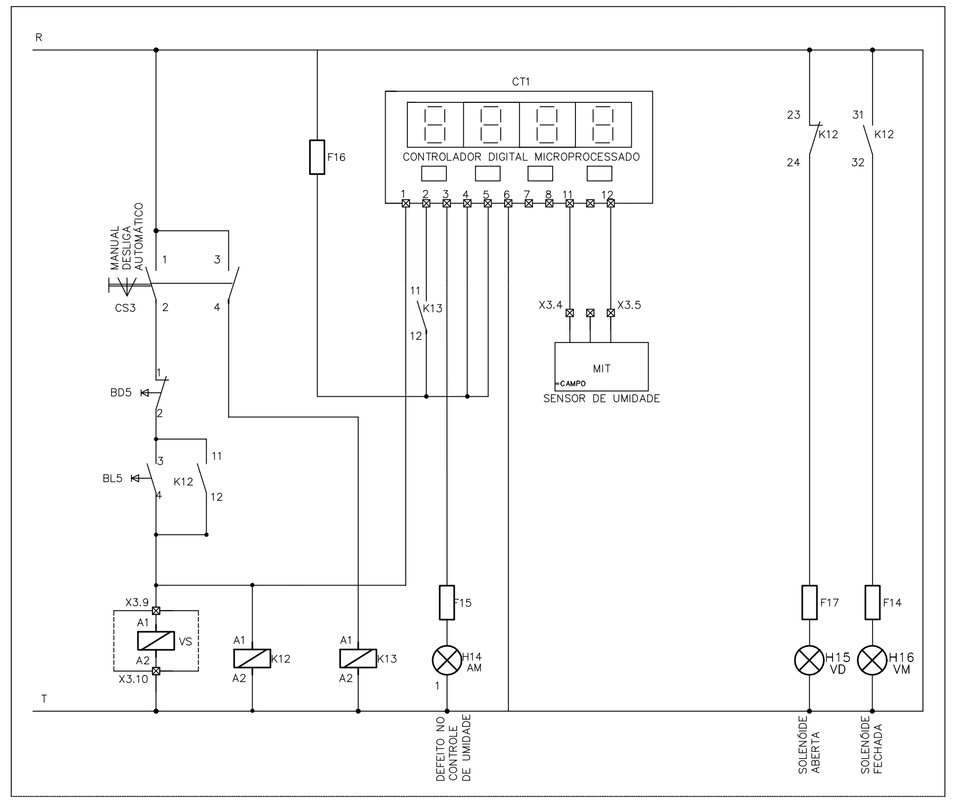

RÉLE DE ELETRODO

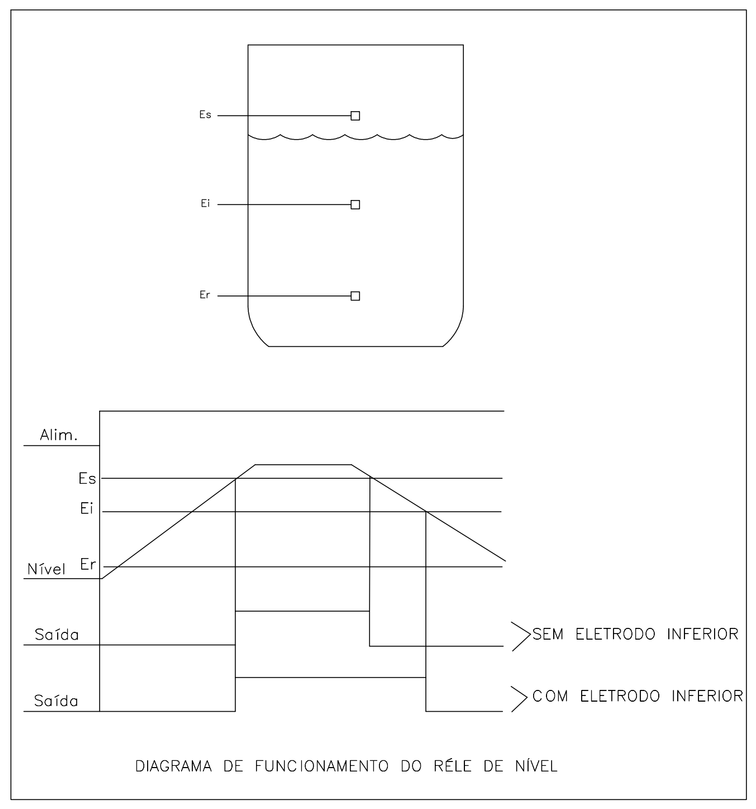

DIAGRAMA DE FUNCIONAMENTO DO RÉLE DE NÍVEL

ESTE DESENHO É PROPRIEDADE DA COMPANHIA ESPÍRITO SANTENSE DE SANEAMENTO – CESAN E NÃO PODE SER COPIADO SEM SUA AUTORIZAÇÃO.

NÚMEROS	TÍTULOS	Nº	LOCAL	DISCRIMINAÇÃO	DES.	DIV.	GER.	DATA
PRINCIPAIS DESENHOS DE REFERÊNCIA		REVISÃO						

CANCELA E SUBSTITUI O DESENHO NÚMERO:

CANCELADO E SUBSTITUÍDO PELO DESENHO NÚMERO:

CENTRO DE DOCUMENTAÇÃO
RECEBIDO: / /
Nº DOC.: ASS.:
APROVAÇÃO CESAN:
ASS.: MATR.:
UNID.: DATA: / /
ESTA APROVAÇÃO NÃO ISENTA A CONTRATADA DE SUAS RESPONSABILIDADES LEGAIS.

EMITENTE: Etep Consultoria, Gerenciamento e Serviços

PROJETADO: ANDRE MIRANDA DAHER
CREA: 16142/D REGIÃO: ES
DESENHO: Andre Mirando Daher
DATA: 01 / 08 /2011

COORDENADOR: ARTUR AUGUSTO OLIVEIRA NEVES
CREA: 045302/D REGIÃO: RJ
Nº DES. PROJETISTA: 0876.DS.013.E.0085/00

RESPONSÁVEL TÉCNICO: ENGº ARTUR AUGUSTO OLIVEIRA NEVES
CREA: 045302/D REGIÃO: RJ ART Nº:08201100284 DATA: 22/02/2011

EMISSÃO CESAN | DATAS
PROJETADO:
CREA:
DESENHADO:
VERIFICADO: ENGº WELINGTON LIMA
DIVISÃO: ENGº NESTOR GORZA JUNIOR
GERÊNCIA: ENGº DOUGLAS OLIVEIRA COUZI

CESAN

MUNICÍPIO: VILA VELHA | DISTRITO: – | BAIRRO: PONTA DA FRUTA
NOME DO EMPREENDIMENTO: IMPLANTAÇÃO DO SISTEMA DE ESGOTAMENTO SANITÁRIO BARRA DO JUCU, MORADA DO SOL E PONTA DA FRUTA
TÍTULO: ELEVATÓRIA DE ESGOTO BRUTO EEB4 – BACIA P. DA FRUTA/SUB-BACIA 4
PROJETO ELÉTRICO
DIAGRAMA DE COMANDO DO PAINEL

ESCALA:	FOLHA:	Nº CESAN	REV:
INDICADA	05 / 08	A-050-000-91-6-XX-0136	00